DANMARKS
JÆGERFORBUND

VEJLEDNING

i fældefangst

OPSTILLING AF FÆLDER

I denne folder har vi beskrevet en række praktiske anbefalinger, som kan være med til at sikre en effektiv og human brug af fælder. Folderen skal ses som vejledende og erstatter på ingen måde dit ansvar og de forpligtelser, der følger med det at vælge fælder til regulering.
Fældefangst kræver altid udtrykkelig tilladelse fra ejendommens ejer/bruger, hvilket man især skal være opmærksom på, hvis man har lejet jagten på området. Retten til at regulere skadevoldende vildt følger ikke med jagtretten, med mindre dette er aftalt.

Det er vigtigt at betragte regulering som en del af vildtplejen, der med hjemmel i lovgivningen kan sikre en effektiv indsats. Fældefangst kan derfor være et væsentligt værktøj i forbindelse med bestand pleje. Brugen af fælder til regulering skal have til formål at regulere enkeltindivider i bestande af rovpattedyr og kragefugle, der gør skade i et lokalt område.

Bemærk at der for alle fældetyper er krav om, at den ansvarliges kontakt-oplysninger står tydeligt markeret på fælden. Som minimum navn og telefonnummer. Vi anbefaler at det også anføres, hvilke(n) vildtart(er) fælden er opsat for. I tilfælde af at andre natur-brugere opdager fælden kan en del misforståelser undgås, hvis der kan skabes hurtig telefonkontakt til den ansvarlige.

GENERELLE REGLER OG ANBEFALINGER

Det er tilladt enhver over 18 år at regulere visse arter af *pattedyr* ved fældefangst jfr. de gældende regler. 16-18-årige med gyldigt jagttegn må dog regulere i følgeskab med myndige personer med gyldigt jagttegn. Det kræver derimod jagttegn at regulere *fugle*. Med undtagelse af de invasive arter kræver regulering af fugle tilladelse fra Naturstyrelsen. Denne kan søges på Naturstyrelsen hjemmeside online:
Virk.dk - Regulering af skadevoldende vildt - ansøgning

FÆLDE TIL KRAGE OG HUSSKADE

De eneste fuglearter, der må fanges i fælde er gråkrage, sortkrage og husskade. Fælderne må maksimalt være 60 cm (h) x 60 cm (b) x 250 cm (l) – se fig. 4. Indgangsåbning placeret oven på fælden 40 cm x 40 cm. Indgangsåbning skråtstillet i fældens ender må maksimalt være 40 cm x 60 cm.

LOKKEMAD TIL KRAGEFUGLE

Der kan almindeligvis opnås tilladelse til at fange krage og husskade i fælder i perioden i perioden 1. februar til 15. april. På biotopplan-ejendomme kan fangstperioden for krager forlænges yderligere fra 15. april til 30. april.

Æg er et yndet fødeemne for krage og husskade, og æg har derfor den bedste virkning som lokkemad til din fælde. Der må ikke anvendes kød eller ådsler som lokkemad til fugle.

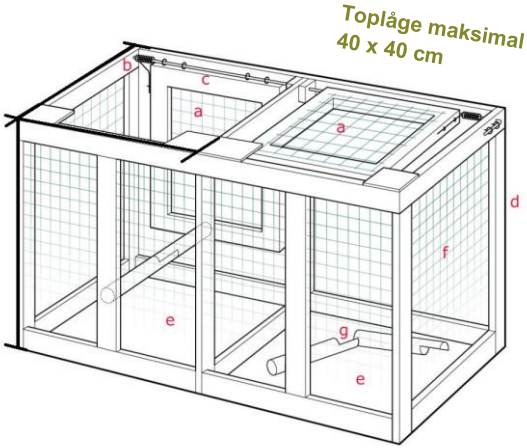

Fig. 4: Skadefælde

LOGBOG

For at holde øje med fangsterne kan man med fordel føre en logbog, som kan indeholde oplysninger om:
Fældernes placering, dato for anbringelse, lokkemiddel, fangstperioder og fangst.

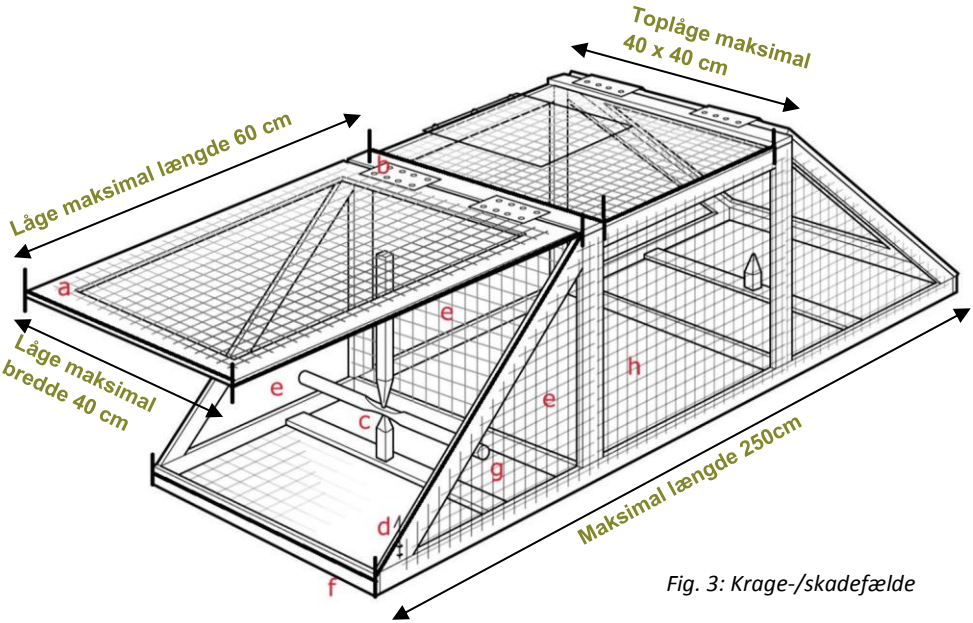

Fig. 3: Krage-/skadefælde

Krage-/skadefælde klar til fangst

For at kunne regulere vildt med fælder kræver det, at man er opmærksom på den gældende lovgivning, der er beskrevet i "Bekendtgørelse om vildtskader" og holde sig ajour om eventuelle ændringer. Se mere via dette link:
www.jaegerforbundet.dk/jagt/regler-sikkerhed-lovgivning/jagtlovgivning/
og vælg emnet; Almen lovgivning omkring jagt.
Fælder, der er sat til fangst, skal efterses minimum to gange dagligt, morgen og aften. Eftersynet kan foretages med et MMS-kamera eller en SMS-enhed. Se de nærmere regler herfor i bekendtgørelsen om vildtskader.
Fanges andre arter end dem, der lovligt må fanges i fælden, skal disse straks slippes ud ved eftersynet.
Indhent mere kendskab om de vildtarter man ønsker at fange. F.eks., hvad de spiser, hvor de færdes, og hvordan de i øvrigt lever. Placer fælden i nærheden af, hvor vildtet færdes, og sæt fælden til fangst på de tidspunkter, hvor det er nemmest at fange. Det kan eksempelvis være i vinterperioden med begrænset fødeudbud eller tidligt forår, når territorier skal besættes. Der er ingen grund til at sætte en fælde til fangst, hvis lokkemaden ikke bliver spist i fælden. Dette vil blot kræve en stor arbejdsindsats med daglige tilsyn uden udbytte. Vent til lokkemaden bliver spist regelmæssigt, og sæt herefter fælden til fangst.

Fælder må ikke nedgraves, men det er ofte nødvendigt at udjævne terrænet lidt med en spade eller skovl for at sikre en stabil placering.
Sløre fælden således, at den falder naturligt ind i omgivelserne. Skjul gerne indgangsåbningen med yderligere materiale, så der bliver en naturlig tunnel ind til fælden. Trådfælder til pattedyr skal overdækkes. Benyt den naturlige sløring, der er i området, hvor fælden placeres. Alternativt kan fælden dækkes af sækkemateriale eller hessian. På denne måde øges fældens effektivitet, og det kan undgås, at ådselædende rovfugle fanges i fælden.

Fælden placeres et egnet sted

Fælden sløres med naturligt materiale

Fælderne skal være kasseformede og kan være lavet af træ, tråd eller andet materiale. Der er ingen krav til materialetypen. Materialer med stærk lugt bør dog undgås. Anvend diskrete farver eller mal fælden i diskrete farver.

Luger i lukkede fælder skal være konstrueret med passende mulighed for inspektion samt aflivning i fælden. Fælder skal være konstrueret sådan at de fangne dyr ikke skades eller dræbes ved fangsten, og de fangne dyr må ikke kunne komme i fysisk kontakt med hinanden.
Ved fælder der skal flyttes ofte, bør man tænke på vægt og håndtering. Der bør anvendes galvaniserede rustfri søm og skruer eller bolte/møtrikker. Dette for at undgå at rustne metaldele knækker ved flytning af fælden. Net i rovdyrfælder skal være af min. 2,5 mm galvaniseret minktråd og net i fuglefælder af kraftig galvaniseret kyllingetråd.

FANGST AF ROVPATTEDYR

Fælderne må maksimalt være 60 cm (b) x 60 cm (h) x 250 cm (l).
For fangst af ræv og mårhund må indgangsåbningen maksimalt være 60 cm x 60 cm – se fig. 1.

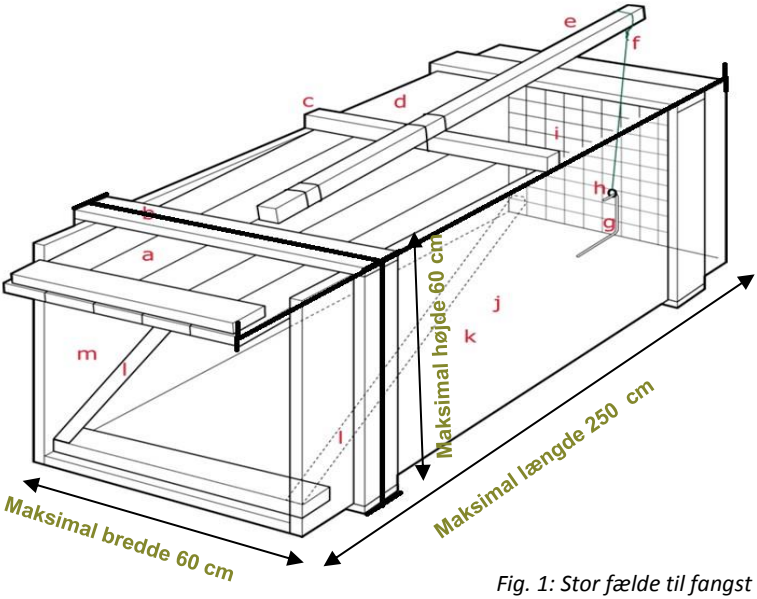

Fig. 1: Stor fælde til fangst af ræv og mårhund

For fangst af husmår og ilder, mink og vaskebjørn må indgangsåbningen maksimalt være 30 cm x 30 cm – fig. 2.

De invasive arter mink og vaskebjørn må dog aflives, hvis de fanges i en fælde med større indgangsåbning.

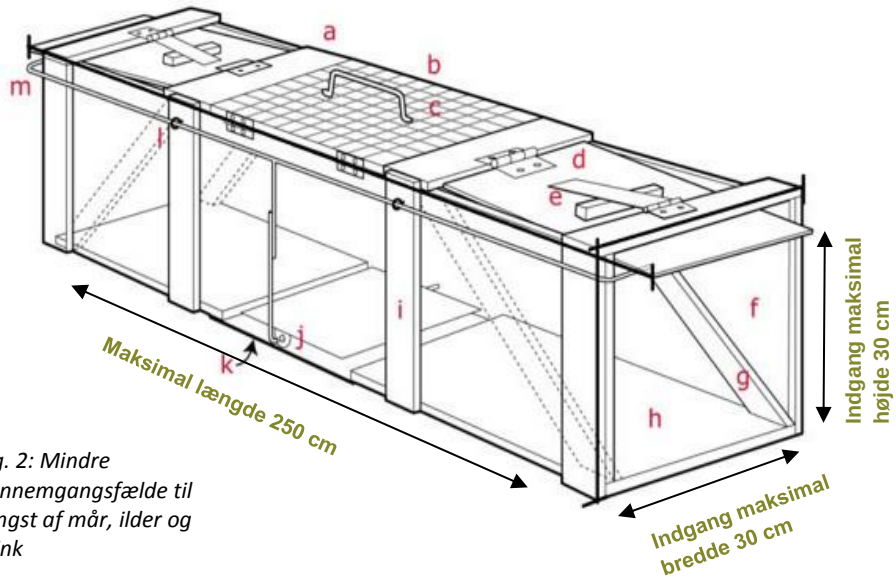

Fig. 2: Mindre gennemgangsfælde til fangst af mår, ilder og mink

LOKKEMAD TIL ROVPATTEDYR

Som lokkemad kan med fordel anvendes det, som er aktuelt for årstiden.
For ræv og mårhund kan et ådsel af en hare eller maven fra hjortevildt være særligt effektivt. Husk at fælder med kød som lokkemad skal være overdækkede, da man ellers risikerer at fange ådselædende rovfugle.
Til fangst af husmår kan mårens smag for søde sager udnyttes. Den spiser dog alt fra æg til wienerbrød afhængig af, hvad den kan finde i området. Mink og ilder kan lokkes med fisk, men æder hvad de kan finde af ådsler.
Vær opmærksom på ikke at afsætte fært i, på og omkring fælden, da rovdyr oftest reagerer negativt på menneskelig aktivitet. Anvend gummihandsker ved ilægning af lokkemad. Undgå unødig færdsel ved fælden.
Fangstsystemet skal være deaktiveret i de perioder, hvor dyrene ikke må reguleres. Man kan med fordel sørge for, at fælden i disse perioder står åben og jævnligt efterses med ny lokkemad. Dette sikrer at rovdyrene vænner sig til fælden og derved er nemmere at lokke i fælden, når fælden igen sættes til fangst.

Danmarks Jægerforbund
Molsvej 34
8410 Rønde
Tlf. +45 88 88 75 00
post@jaegerne.dk

Publikationen er udgivet af Rådgivning og Uddannelse, Danmarks Jægerforbund i samarbejde med Dansk Ornitologisk Forening.
Rådgivning og Uddannelse arbejder med vildtforvaltning, vildtbiologisk og jagtfaglig ekspertise samt jagtrelaterede aktiviteter.
Afdelingen planlægger og udfører aktiviteter vedrørende jagtfaglige kurser og uddannelser, hunde, våben og skydning og vildt som råvare.
Endvidere varetager afdelingen Vildtforvaltningsskolen for Naturstyrelsen.

April 2019, alle rettigheder forbeholdes.